ТЕЛЕФОН САЙТ КАРТА

InoxStore

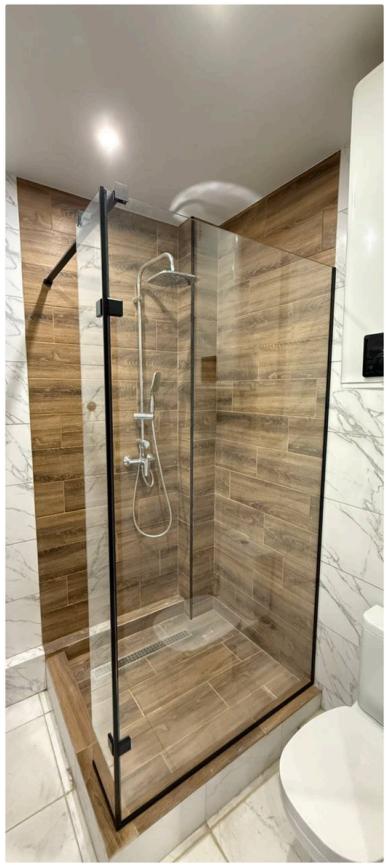


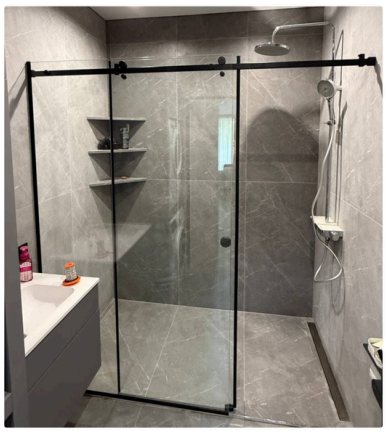

Скляні душові кабіни

- ДУШОВІ ПЕРЕГОРОДКИ
- РОЗСУВНІ ДУШОВІ КАБІНИ
- ДУШОВІ КАБІНИ 135 ГРАДУСІВ
- РОЗПАШНІ КАБІНИ
- СКЛЯНІ ДВЕРІ В ДУШ
- ПЕРЕГОРОДКИ НА ВАННУ

м. Київ, вул. Івана Дзюби, 9 Б, оф. 367
https://inoxstore.com.ua

+38 (067) 101-97-11
+38 (098) 439-97-13
+38 (073) 159-20-11



Розпашна душова кабіна
"Марія" 2000х800х750 мм,
з дверима на склі під 180°

Артикул: **8001-S**
8001 (комплект фурнітури)

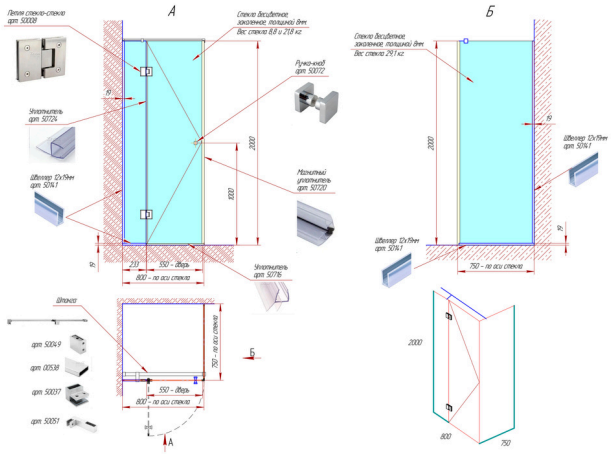



Розпашна душова кабіна
"Соломія" 2000х900х900 мм,
з дверима на склі під 135°

Артикул: **8002-S**
8002 (комплект фурнітури)

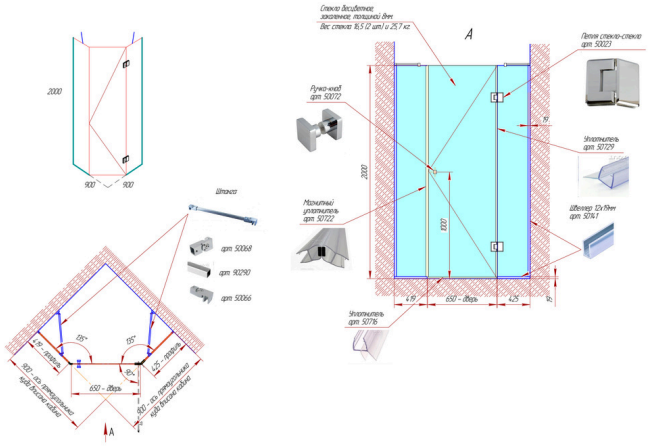



Розсувна душова кабіна
"Стефанія" 2000х900х900 мм,
душові кутові двері 90°

Артикул: **8003-S**
8003 (комплект фурнітури)

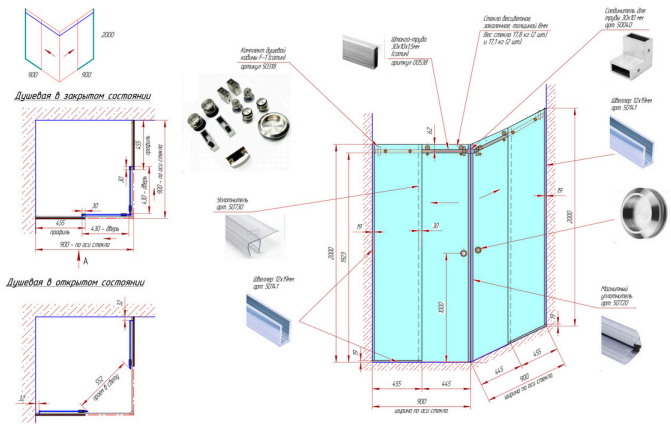



Розсувна душова кабіна "Софія"
2000х1100х900 мм

Артикул: **8004-S**
8004 (комплект фурнітури)

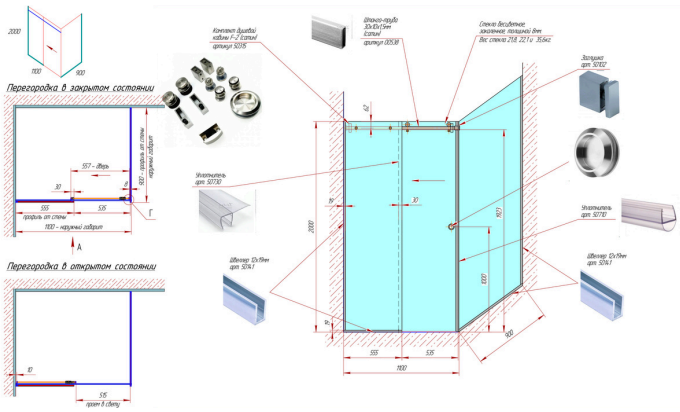

м. Київ, вул. Івана Дзюби, 9 Б, оф. 367
https://inoxstore.com.ua

Пн. - Чт.: 9:00 – 18:00
Пт.: 9:00 – 17:00

+38 (067) 101-97-11
+38 (098) 439-97-13
+38 (073) 159-20-11



Розпашна душова кабіна "Вікторія" 2000х700х700 мм, кутова 90°

Артикул: **8005-S**
8005 (комплект фурнітури)

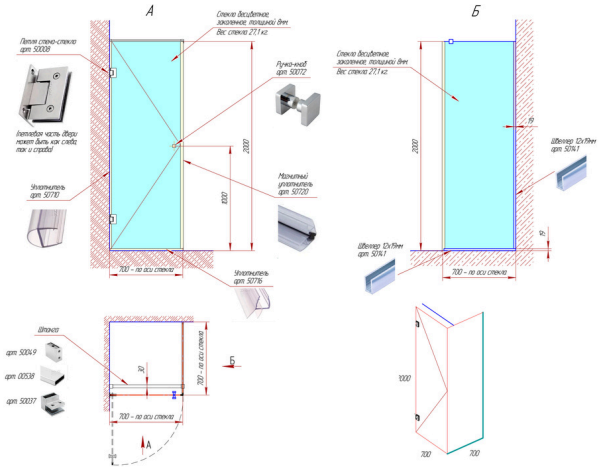



Скляна душова перегородка "Катерина" 2000х600 мм зі штангою

Артикул: **8006-S**
8006 (комплект фурнітури)

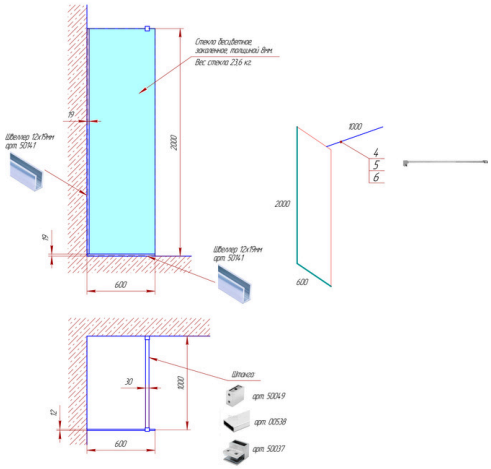



Скляна душова перегородка "Вероніка" 2500х600 мм під стелю

Артикул: **8007-S**
8007 (комплект фурнітури)

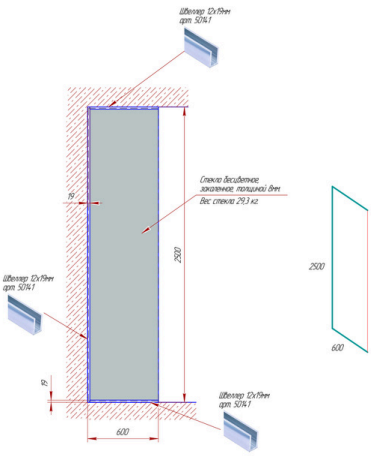



Скляна душова перегородка "Мілена" 2000х800х800 мм під 90° зі штангою

Артикул: **8008-S**
8008 (комплект фурнітури)

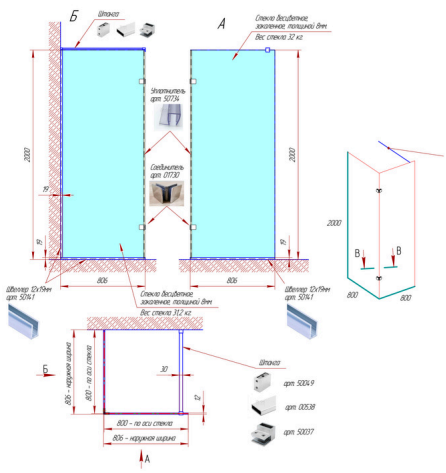



Скляна душова перегородка "Єва" 2000х1000 мм на 2-х штангах

Артикул: **8009-S**
8009 (комплект фурнітури)

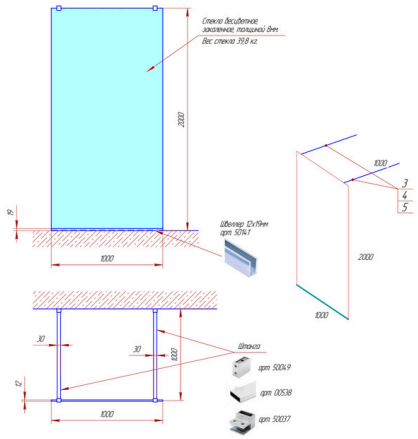



Шторка для ванни скляна "Лілія" 1500х600 мм

Артикул: **8010-S**
8010 (комплект фурнітури)

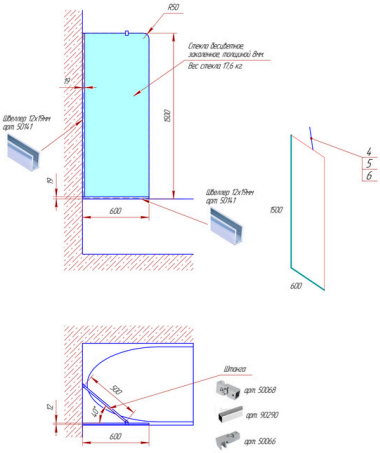



Розпашна шторка на ванну з відкриттям на 90° "Юлія" 1500х300х350 мм

Артикул: **8011-S**
8011 (комплект фурнітури)

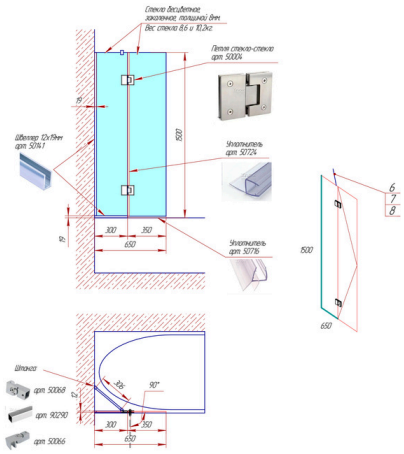



Розсувна скляна шторка на ванну "Ізабела" 1600х1700 мм

Артикул: **8012-S**
8012 (комплект фурнітури)

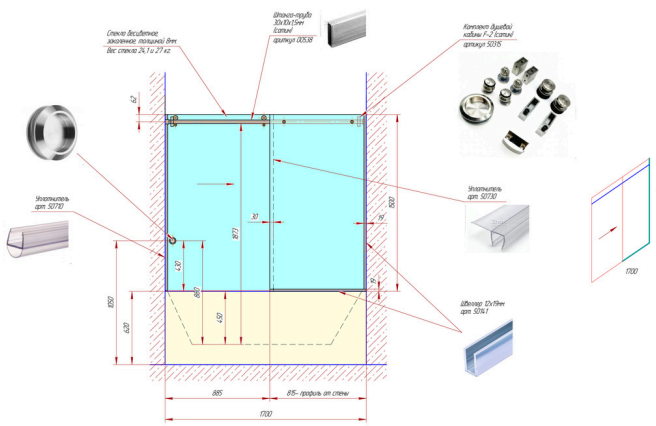

м. Київ, вул. Івана Дзюби, 9 Б, оф. 367
https://inoxstore.com.ua

Пн. - Чт.: 9:00 – 18:00
Пт.: 9:00 – 17:00

+38 (067) 101-97-11
+38 (098) 439-97-13
+38 (073) 159-20-11



Розсувні душові двері "Ніна" 2000х1000 мм

Артикул: **8013-S**
8013 (комплект фурнітури)

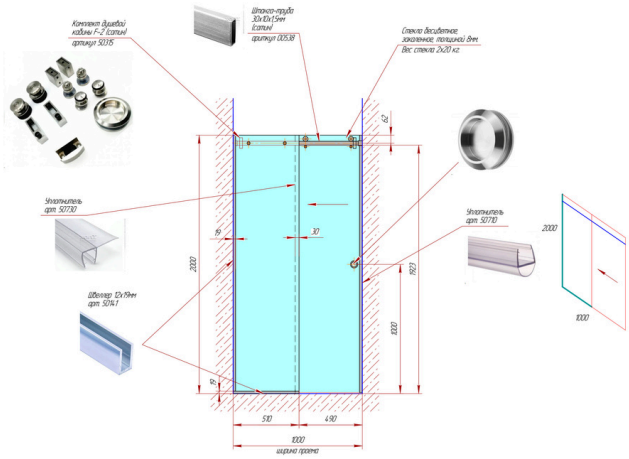



Розпашні душові двері "Дарина" 2000х1000 мм, з дверима на склі

Артикул: **8014-S**
8014 (комплект фурнітури)

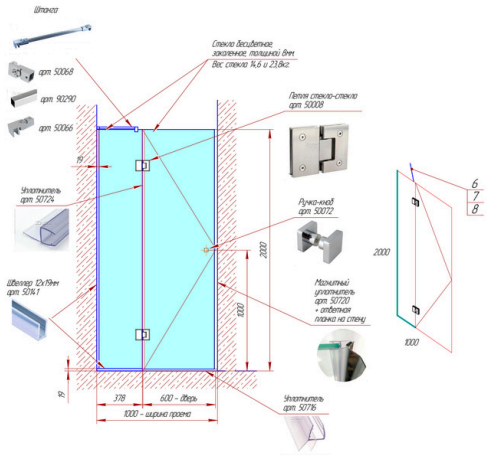



Розпашні душові двері 2000х1000 мм з дверима на стіні

Артикул: **8015-S**
8015 (комплект фурнітури)

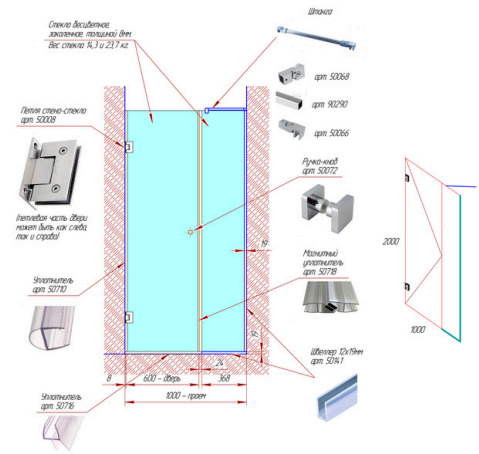



Розпашні душові двері з 3-х частин "Амалія" 2000х1200 мм

Артикул: **8016-S**
8016 (комплект фурнітури)

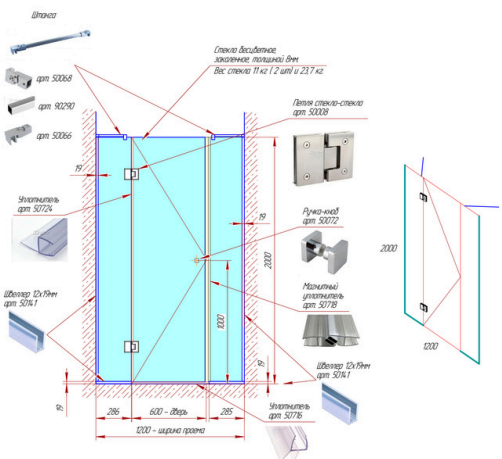



Розпашні двостулкові душові двері "Мирослава" 2000х1200 мм

Артикул: **8017-S**
8017 (комплект фурнітури)

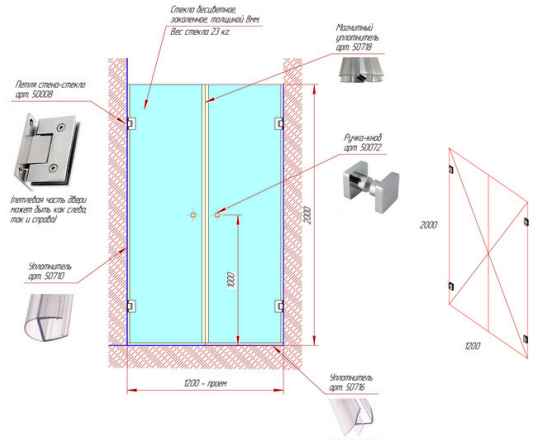



Розпашні скляні двері в душ "Емілія" 2000х700 мм

Артикул: **8018-S**
8018 (комплект фурнітури)

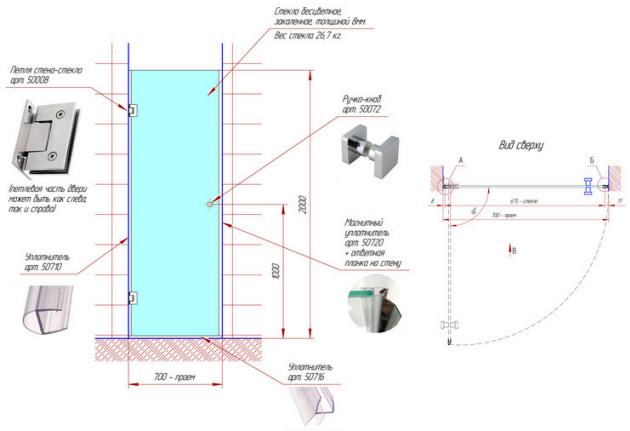



Складні душові двері гармошка "Моніка" 2000х700 мм

Артикул: **8019**
8019 (комплект фурнітури)

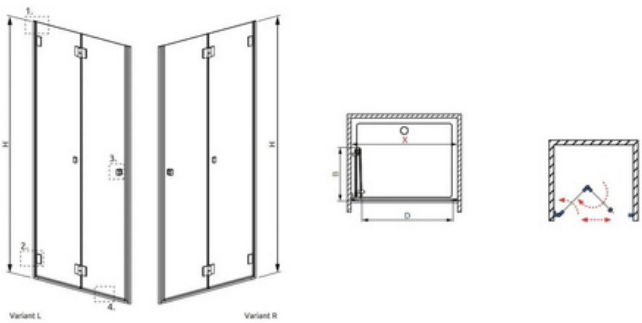



Поворотно-складні скляні душові двері "Ліна", AISI 304

Артикул: **8020**
8020 (комплект фурнітури)

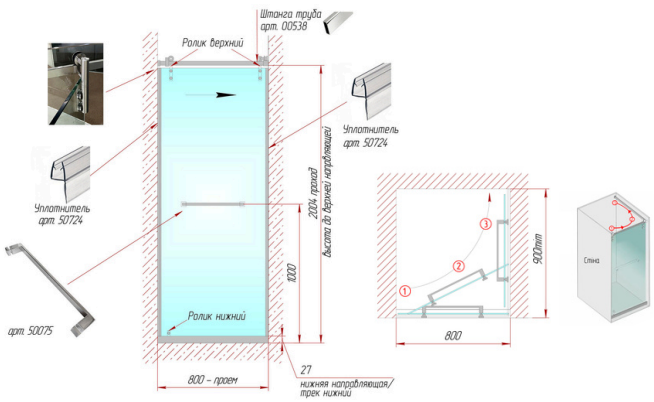

Типи загартованого скла

Товщина скла: 8 мм

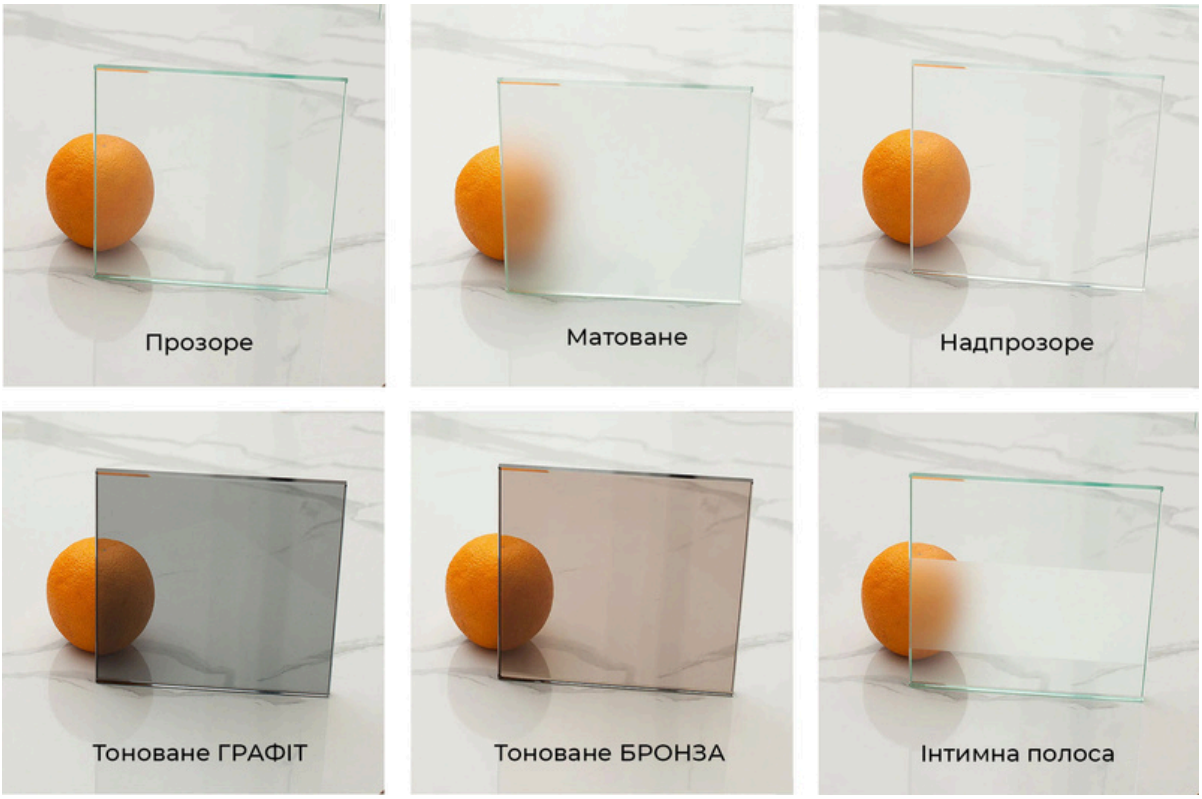

Фурнітура з нержавіючої сталі AISI 304

Покриття: сатинована, полірована, чорна, під золото. Можливе фарбування за палітрою RAL.



Сатинована



Полірована



Чорна



Позолота

м. Київ, вул. Івана Дзюби, 9 Б, оф. 367
https://inoxstore.com.ua

Пн. - Чт.: 9:00 – 18:00
Пт.: 9:00 – 17:00

+38 (067) 101-97-11
+38 (098) 439-97-13
+38 (073) 159-20-11