ТЕЛЕФОН

САЙТ

КАРТА

InoxStore













Дверні ручки-скоби

- ДЛЯ МЕТАЛЕВИХ ДВЕРЕЙ
- ДЛЯ СКЛЯНИХ ДВЕРЕЙ ТА ПЕРЕГОРОДОК
- ДЛЯ ВОРІТ
- ДЛЯ ХВІРТОК

Ручка-скоба Ø32 мм, сатинована, AISI 304



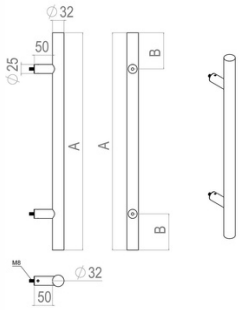

Двостороння
600 мм, **02002**
800 мм, **02004**
1000 мм, **02006**
1200 мм, **02008**
1400 мм, **02010**
1600 мм, **02012**
1800 мм, **02014**

Одностороння
600 мм, **02001**
800 мм, **02003**
1000 мм, **02005**
1200 мм, **02007**
1400 мм, **02009**
1600 мм, **02011**
1800 мм, **02013**



Ручка-скоба Ø32 мм, чорна, AISI 304



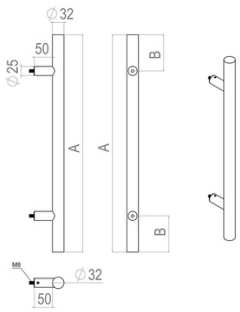

Двостороння
600 мм, **02016**
800 мм, **02018**
1000 мм, **02020**
1200 мм, **02022**
1400 мм, **02024**
1600 мм, **02026**
1800 мм, **02028**

Одностороння
600 мм, **02015**
800 мм, **02017**
1000 мм, **02019**
1200 мм, **02021**
1400 мм, **02023**
1600 мм, **02025**
1800 мм, **02027**



Ручка-скоба Ø32 мм, полірована, AISI 304



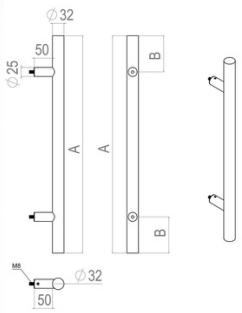

Двостороння
600 мм, **02146**
800 мм, **02148**
1000 мм, **02150**
1200 мм, **02152**
1400 мм, **02154**
1600 мм, **02156**
1800 мм, **02158**

Одностороння
600 мм, **02145**
800 мм, **02147**
1000 мм, **02149**
1200 мм, **02151**
1400 мм, **02153**
1600 мм, **02155**
1800 мм, **02157**



Ручка-скоба 40х20 мм, сатинована, AISI 304



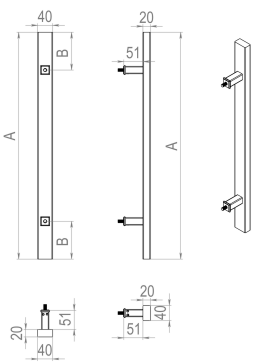

Двостороння
600 мм, **02030**
800 мм, **02032**
1000 мм, **02034**
1200 мм, **02036**
1400 мм, **02038**
1600 мм, **02040**
1800 мм, **02042**

Одностороння
600 мм, **02029**
800 мм, **02031**
1000 мм, **02033**
1200 мм, **02035**
1400 мм, **02037**
1600 мм, **02039**
1800 мм, **02041**





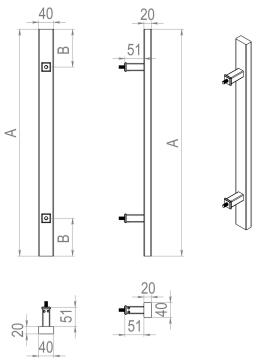

Ручка-скоба 40x20 мм, чорна, AISI 304

Двостороння
600 мм, **02044**
800 мм, **02046**
1000 мм, **02048**
1200 мм, **02050**
1400 мм, **02052**
1600 мм, **02054**
1800 мм, **02056**

Одностороння
600 мм, **02043**
800 мм, **02045**
1000 мм, **02047**
1200 мм, **02049**
1400 мм, **02051**
1600 мм, **02053**
1800 мм, **02055**





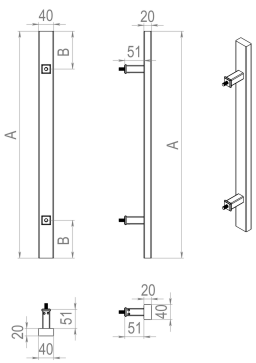

Ручка-скоба 40x20 мм, полірована, AISI 304

Двостороння
600 мм, **02160**
800 мм, **02162**
1000 мм, **02164**
1200 мм, **02166**
1400 мм, **02168**
1600 мм, **02170**
1800 мм, **02172**

Одностороння
600 мм, **02159**
800 мм, **02161**
1000 мм, **02163**
1200 мм, **02165**
1400 мм, **02167**
1600 мм, **02169**
1800 мм, **02171**





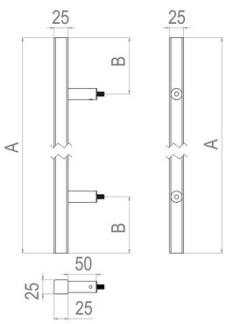

Ручка-скоба 25x25 мм, сатинована, AISI 304

Двостороння
600 мм, **02058**
800 мм, **02060**
1000 мм, **02062**
1200 мм, **02064**
1400 мм, **02066**
1600 мм, **02068**
1800 мм, **02070**

Одностороння
600 мм, **02057**
800 мм, **02059**
1000 мм, **02061**
1200 мм, **02063**
1400 мм, **02065**
1600 мм, **02067**
1800 мм, **02069**





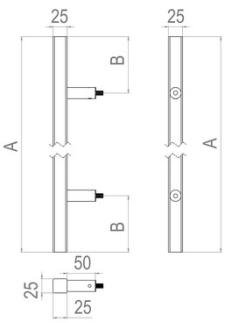

Ручка-скоба 25x25 мм, чорна, AISI 304

Двостороння
600 мм, **02072**
800 мм, **02074**
1000 мм, **02076**
1200 мм, **02078**
1400 мм, **02080**
1600 мм, **02082**
1800 мм, **02084**

Одностороння
600 мм, **02071**
800 мм, **02073**
1000 мм, **02075**
1200 мм, **02077**
1400 мм, **02079**
1600 мм, **02081**
1800 мм, **02083**



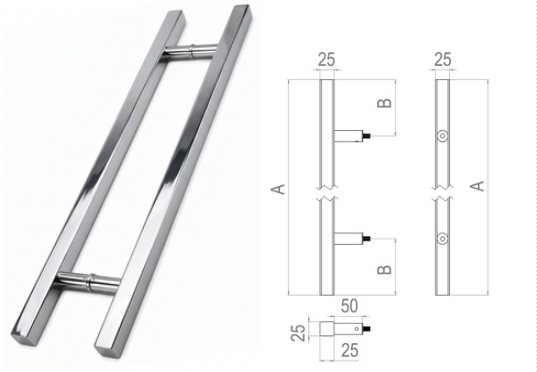

Ручка-скоба 25х25 мм, полірована, AISI 304

Двостороння
600 мм, **02174**
800 мм, **02176**
1000 мм, **02178**
1200 мм, **02180**
1400 мм, **02182**
1600 мм, **02184**
1800 мм, **02186**

Одностороння
600 мм, **02173**
800 мм, **02175**
1000 мм, **02177**
1200 мм, **02179**
1400 мм, **02181**
1600 мм, **02183**
1800 мм, **02185**



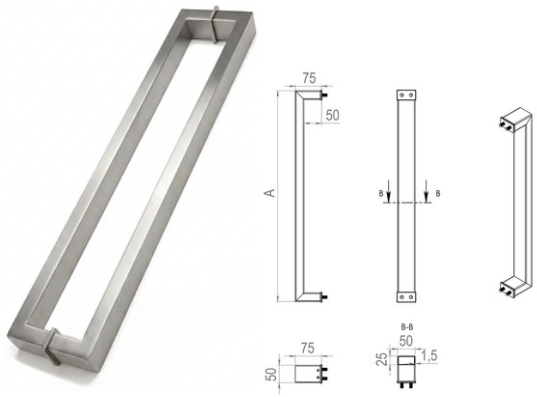

Ручка-скоба 50х25 мм, сатинована, AISI 304

Двостороння
600 мм, **02086**
800 мм, **02088**
1000 мм, **02090**
1200 мм, **02092**
1400 мм, **02094**
1600 мм, **02096**
1800 мм, **02098**
2000 мм, **02100**

Одностороння
600 мм, **02085**
800 мм, **02087**
1000 мм, **02089**
1200 мм, **02091**
1400 мм, **02093**
1600 мм, **02095**
1800 мм, **02097**
2000 мм, **02099**



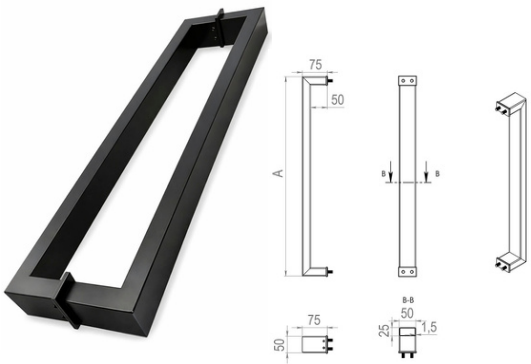

Ручка-скоба 50х25 мм, чорна, AISI 304

Двостороння
600 мм, **02102**
800 мм, **02104**
1000 мм, **02106**
1200 мм, **02108**
1400 мм, **02110**
1600 мм, **02112**
1800 мм, **02114**
2000 мм, **02116**

Одностороння
600 мм, **02101**
800 мм, **02103**
1000 мм, **02105**
1200 мм, **02107**
1400 мм, **02109**
1600 мм, **02111**
1800 мм, **02113**
2000 мм**, 02115**



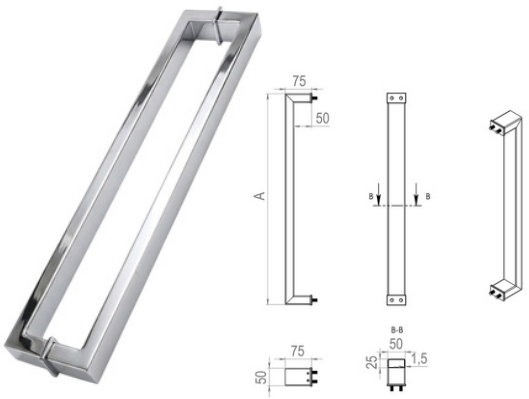

Ручка-скоба 50х25 мм, полірована, AISI 304

Двостороння
600 мм, **02188**
800 мм, **02190**
1000 мм, **02192**
1200 мм, **02194**
1400 мм, **02196**
1600 мм, **02198**
1800 мм, **02200**
2000 мм, **02202**

Одностороння
600 мм, **02187**
800 мм, **02189**
1000 мм, **02191**
1200 мм, **02193**
1400 мм, **02195**
1600 мм, **02197**
1800 мм, **02199**
2000 мм, **02201**




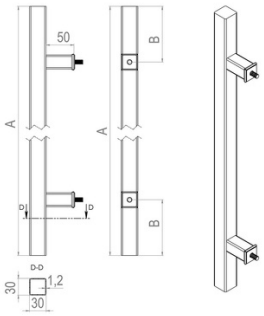

Ручка-скоба 30х30 мм, сатинована, AISI 304

Двостороння
600 мм, **02118**
800 мм, **02120**
1000 мм, **02122**
1200 мм, **02124**
1400 мм, **02126**
1600 мм, **02128**
1800 мм, **02130**

Одностороння
600 мм, **02117**
800 мм, **02119**
1000 мм, **02121**
1200 мм, **02123**
1400 мм, **02125**
1600 мм, **02127**
1800 мм, **02129**




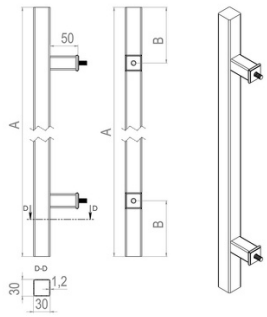

Ручка-скоба 30х30 мм, чорна, AISI 304

Двостороння
600 мм, **02232**
800 мм, **02234**
1000 мм, **02236**
1200 мм, **02238**
1400 мм, **02240**
1600 мм, **02242**
1800 мм, **02244**

Одностороння
600 мм, **02231**
800 мм, **02233**
1000 мм, **02235**
1200 мм, **02237**
1400 мм, **02239**
1600 мм, **02241**
1800 мм, **02243**




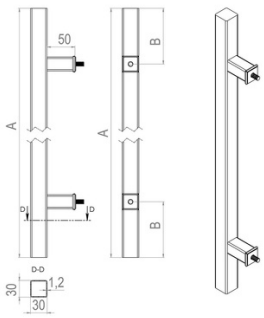

Ручка-скоба 30х30 мм, полірована, AISI 304

Двостороння
600 мм, **02204**
800 мм, **02206**
1000 мм, **02208**
1200 мм, **02210**
1400 мм, **02212**
1600 мм, **02214**
1800 мм, **02216**

Одностороння
600 мм, **02203**
800 мм, **02205**
1000 мм, **02207**
1200 мм, **02209**
1400 мм, **02211**
1600 мм, **02213**
1800 мм, **02215**




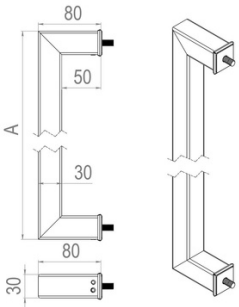

Ручка-скоба 30х30 мм, сатинована, AISI 304

Двостороння
600 мм, **02132**
800 мм, **02134**
1000 мм, **02136**
1200 мм, **02138**
1400 мм, **02140**
1600 мм, **02142**
1800 мм, **02144**

Одностороння
600 мм, **02131**
800 мм, **02133**
1000 мм, **02135**
1200 мм, **02137**
1400 мм, **02139**
1600 мм, **02141**
1800 мм, **02143**



Ручка-скоба 30х30 мм, чорна, AISI 304



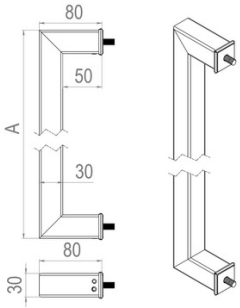

Двостороння
600 мм, **02246**
800 мм, **02248**
1000 мм, **02250**
1200 мм, **02252**
1400 мм, **02254**
1600 мм, **02256**
1800 мм, **02258**

Одностороння
600 мм, **02245**
800 мм, **02247**
1000 мм, **02249**
1200 мм, **02251**
1400 мм, **02253**
1600 мм, **02255**
1800 мм, **02257**



Ручка-скоба 30х30 мм, полірована, AISI 304



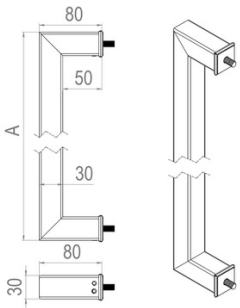

Двостороння
600 мм, **02218**
800 мм, **02220**
1000 мм, **02222**
1200 мм, **02224**
1400 мм, **02226**
1600 мм, **02228**
1800 мм, **02230**

Одностороння
600 мм, **02217**
800 мм, **02219**
1000 мм, **02221**
1200 мм, **02223**
1400 мм, **02225**
1600 мм, **02227**
1800 мм, **02229**



Кут кріплення: 45°

Ручка-скоба Ø32 мм, з опорами під 45°, сатинована, AISI 304



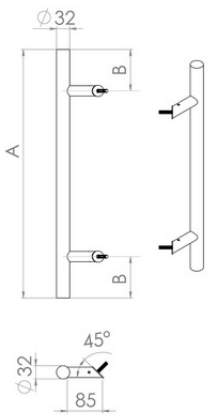

Двостороння
600 мм, **02274**
800 мм, **02276**
1000 мм, **02278**
1200 мм, **02280**
1400 мм, **02282**
1600 мм, **02284**
1800 мм, **02286**

Одностороння
600 мм, **02273**
800 мм, **02275**
1000 мм, **02277**
1200 мм, **02279**
1400 мм, **02281**
1600 мм, **02283**
1800 мм, **02285**



Кут кріплення: 45°

Ручка-скоба Ø32 мм, з опорами під 45°, чорна, AISI 304



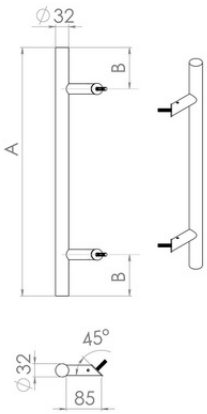

Двостороння
600 мм, **02288**
800 мм, **02290**
1000 мм, **02292**
1200 мм, **02294**
1400 мм, **02296**
1600 мм, **02298**
1800 мм, **02300**

Одностороння
600 мм, **02287**
800 мм, **02289**
1000 мм, **02291**
1200 мм, **02293**
1400 мм, **02295**
1600 мм, **02297**
1800 мм, **02299**



Кут кріплення: 45°



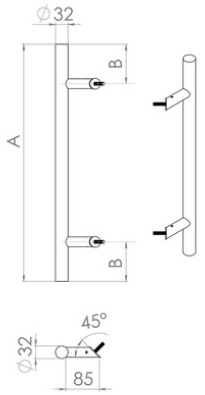

Ручка-скоба Ø32 мм, з опорами під 45°, полірована, AISI 304

Двостороння
600 мм, **02260**
800 мм, **02262**
1000 мм, **02264**
1200 мм, **02266**
1400 мм, **02268**
1600 мм, **02270**
1800 мм, **02272**

Одностороння
600 мм, **02259**
800 мм, **02261**
1000 мм, **02263**
1200 мм, **02265**
1400 мм, **02267**
1600 мм, **02269**
1800 мм, **02271**



Кут кріплення: 45°



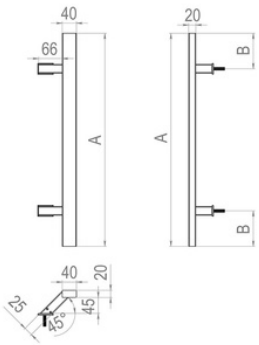

Ручка-скоба 40х20 мм, з опорами під 45°, сатинована, AISI 304

Двостороння
600 мм, **02316**
800 мм, **02318**
1000 мм, **02320**
1200 мм, **02322**
1400 мм, **02324**
1600 мм, **02326**
1800 мм, **02328**

Одностороння
600 мм, **02315**
800 мм, **02317**
1000 мм, **02319**
1200 мм, **02321**
1400 мм, **02323**
1600 мм, **02325**
1800 мм, **02327**



Кут кріплення: 45°



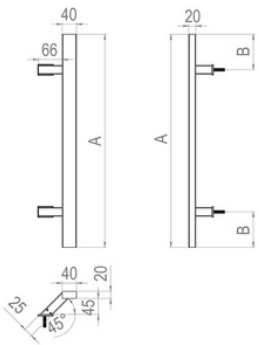

Ручка-скоба 40х20 мм, з опорами під 45°, чорна, AISI 304

Двостороння
600 мм, **02330**
800 мм, **02332**
1000 мм, **02334**
1200 мм, **02336**
1400 мм, **02338**
1600 мм, **02340**
1800 мм, **02342**

Одностороння
600 мм, **02329**
800 мм, **02331**
1000 мм, **02333**
1200 мм, **02335**
1400 мм, **02337**
1600 мм, **02339**
1800 мм, **02341**



Кут кріплення: 45°



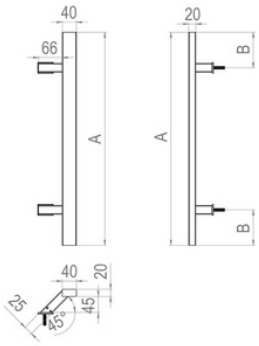

Ручка-скоба 40х20 мм, з опорами під 45°, полірована, AISI 304

Двостороння
600 мм, **02302**
800 мм, **02304**
1000 мм, **02306**
1200 мм, **02308**
1400 мм, **02310**
1600 мм, **02312**
1800 мм, **02314**

Одностороння
600 мм, **02301**
800 мм, **02303**
1000 мм, **02305**
1200 мм, **02307**
1400 мм, **02309**
1600 мм, **02311**
1800 мм, **02313**



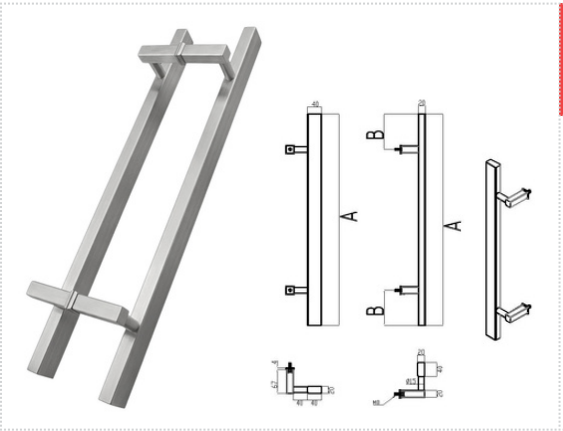

Ручка-скоба 40х20 мм, з Г-подібними опорами, сатинована, AISI 304

Двостороння
600 мм, **02358**
800 мм, **02360**
1000 мм, **02362**
1200 мм, **02364**
1400 мм, **02366**
1600 мм, **02368**
1800 мм, **02370**

Одностороння
600 мм, **02357**
800 мм, **02359**
1000 мм, **02361**
1200 мм, **02363**
1400 мм, **02365**
1600 мм, **02367**
1800 мм, **02369**



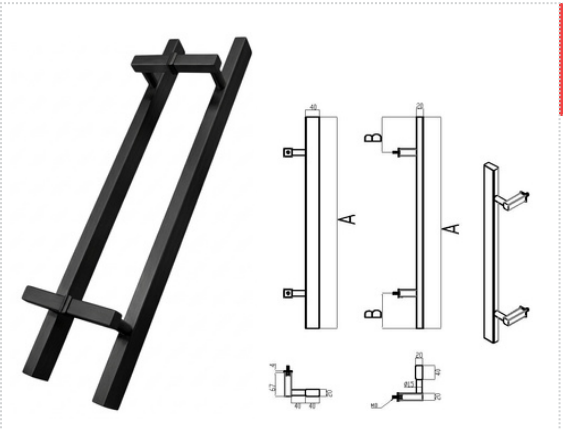

Ручка-скоба 40х20 мм, з Г-подібними опорами, чорна, AISI 304

Двостороння
600 мм, **02372**
800 мм, **02374**
1000 мм, **02376**
1200 мм, **02378**
1400 мм, **02380**
1600 мм, **02382**
1800 мм, **02384**

Одностороння
600 мм, **02371**
800 мм, **02373**
1000 мм, **02375**
1200 мм, **02377**
1400 мм, **02379**
1600 мм, **02381**
1800 мм, **02383**



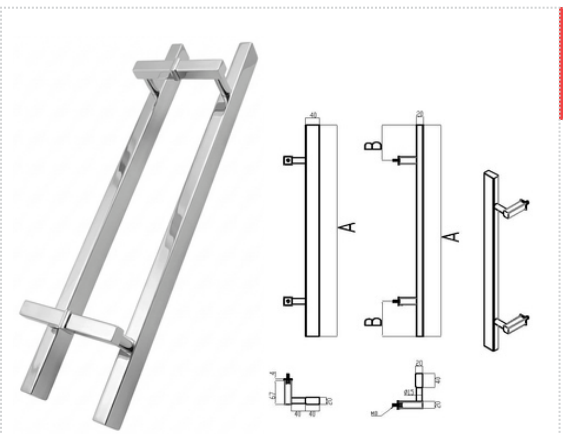

Ручка-скоба 40х20 мм, з Г-подібними опорами, полірована, AISI 304

Двостороння
600 мм, **02344**
800 мм, **02346**
1000 мм, **02348**
1200 мм, **02350**
1400 мм, **02352**
1600 мм, **02354**
1800 мм, **02356**

Одностороння
600 мм, **02343**
800 мм, **02345**
1000 мм, **02347**
1200 мм, **02349**
1400 мм, **02351**
1600 мм, **02353**
1800 мм, **02355**



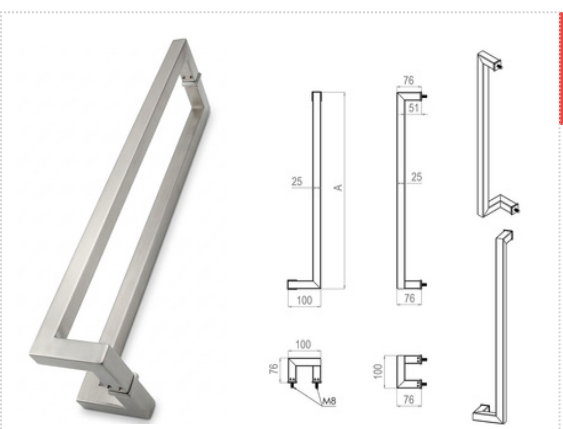

Ручка-скоба 25х25 мм, Г-подібний вигин, сатинована, AISI 304

Двостороння
600 мм, **02400**
800 мм, **02402**
1000 мм, **02404**
1200 мм, **02406**
1400 мм, **02408**
1600 мм, **02410**
1800 мм, **02412**

Одностороння
600 мм, **02399**
800 мм, **02401**
1000 мм, **02403**
1200 мм, **02405**
1400 мм, **02407**
1600 мм, **02409**
1800 мм, **02411**



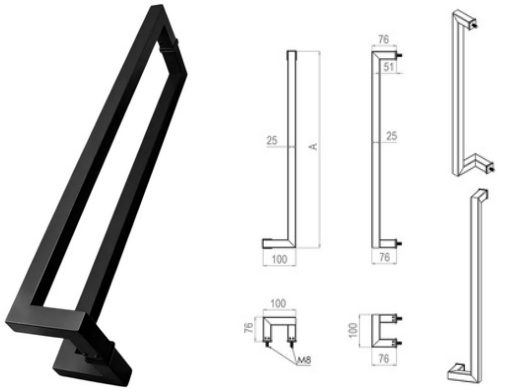

Ручка-скоба 25х25 мм, Г-подібний вигин, чорна, AISI 304

Двостороння
600 мм, **02414**
800 мм, **02416**
1000 мм, **02418**
1200 мм, **02420**
1400 мм, **02422**
1600 мм, **02424**
1800 мм, **02426**

Одностороння
600 мм, **02413**
800 мм, **02415**
1000 мм, **02417**
1200 мм, **02419**
1400 мм, **02421**
1600 мм, **02423**
1800 мм, **02425**



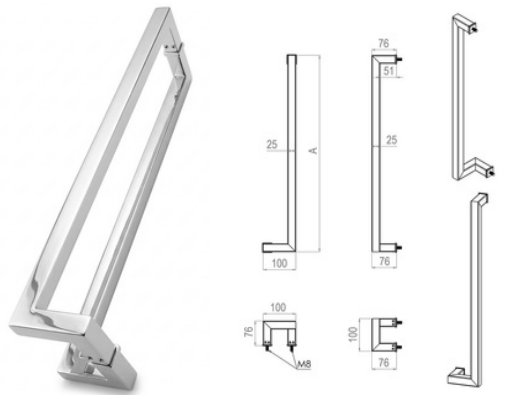

Ручка-скоба 25х25 мм, Г-подібний вигин, полірована, AISI 304

Двостороння
600 мм, **02386**
800 мм, **02388**
1000 мм, **02390**
1200 мм, **02392**
1400 мм, **02394**
1600 мм, **02396**
1800 мм, **02398**

Одностороння
600 мм, **02385**
800 мм, **02387**
1000 мм, **02389**
1200 мм, **02391**
1400 мм, **02393**
1600 мм, **02395**
1800 мм, **02397**





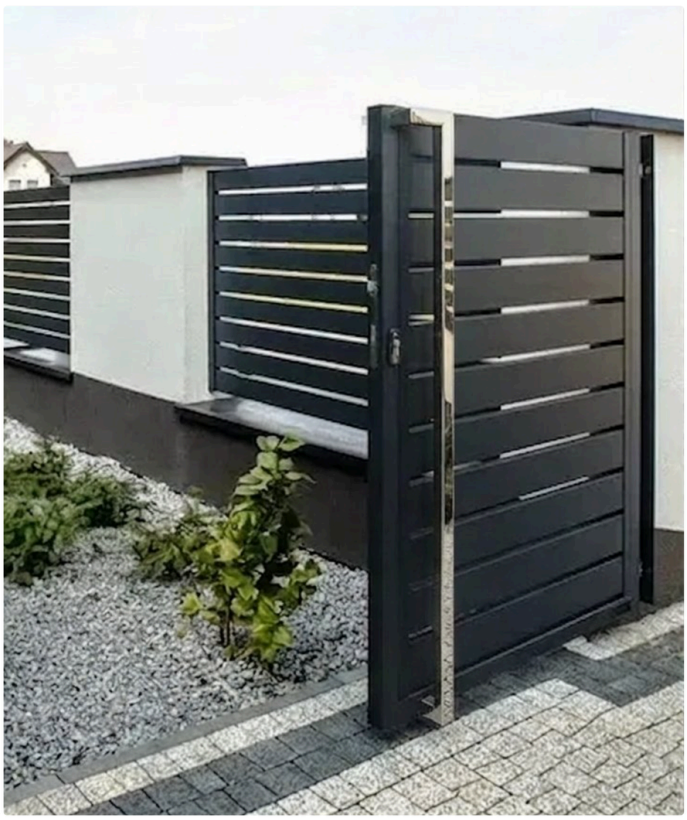

м. Київ, вул. Івана Дзюби, 9 Б, оф. 367
https://inoxstore.com.ua

Пн. - Чт.: 9:00 – 18:00
Пт.: 9:00 – 17:00

+38 (067) 101-97-11
+38 (098) 439-97-13
+38 (073) 159-20-11

РУЧКИ-СКОБИ ДЛЯ СКЛЯНИХ ДВЕРЕЙ







Ручка-скоба для скляних дверей
Ø32x300x450мм, AISI 304

40194, сатинована
40195, полірована
40196, чорна

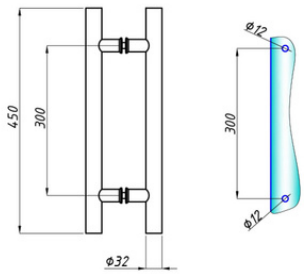

Ручка-скоба для скляних дверей
Ø32x425x600мм, AISI 304

40197, сатинована
40198, полірована
40199, чорна

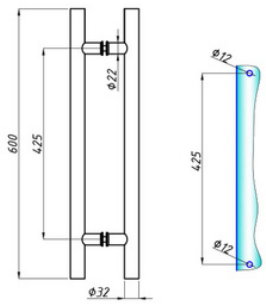

Ручка-скоба для скляних дверей
Ø32x500x800мм, AISI 304

40200, сатинована
40201, полірована
40207, чорна

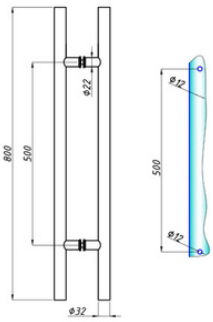

Ручка-скоба для скляних дверей
Ø38x900x1200мм, AISI 304

40202, сатинована
40203, полірована
6100, чорна

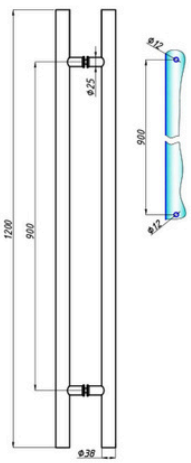

Ручка-скоба для скляних дверей
Ø38x1300x1800мм, AISI 304

6096, сатинована
6098, полірована
6097, чорна

